INSTRUKCJA OBSŁUGI

MIKROFONU PULPITOWEGO HQM-M6S

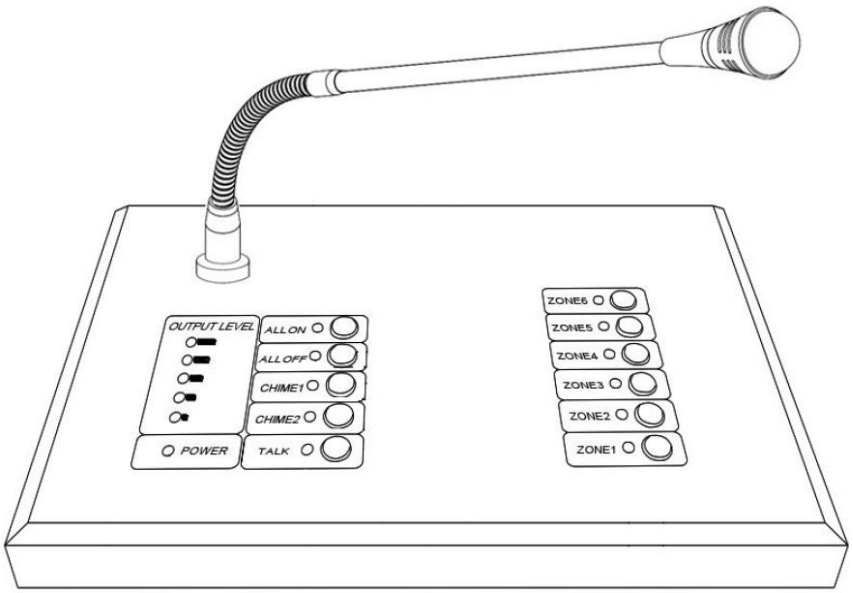

CECHY PRODUKTU

- Zasilanie sieciowe
- Obsługa 6 stref nagłośnienia
- Sygnalizacja poziomu sygnału i strefy
- Dwa wbudowane sygnały dzwonkowe
- Regulowana głośność mikrofonu i dzwonka
- Możliwość połączenia dodatkowych pulpitów poprzez gniazdo RJ45
- Możliwość włączenia nagłośnienia we wszystkich stref jednym przyciskiem

ZASTOSOWANIE

HQM-M6S to rodzaj wielofunkcyjnego mikrofonu PA, który jest w stanie kontrolować sześć stref nagłośnienia. Urządzenie charakteruzuje się wysokimi parametrami akustycznymi, nowoczesnym wzornictwem oraz dużą estetyką wykonania. Urządzenie zapewnia oddzielne sterowanie dowolną strefą lub jednokrotne włączanie i wyłączanie konkretnej strefy. Pulpit mikrofonowy HQM-M6S dedykowany jest do wzmacniaczy HQM-4060 i HQM-4012.

UWAGI DOTYCZĄCE BEZPIECZEŃSTWA

Urządzenie spełnia wszystkie wymagania norm UE i dlatego oznaczone jest symbolem CE.

UWAGA! Urządzenie zasilane jest wysokim napięciem. Jego naprawą powinien zajmować się tylko przeszkolony personel. Nie wolno wkładać niczego do otworów wentylacyjnych! Może to spowodować porażenie prądem elektrycznym. Wszelkich podłączeń należy dokonywać przy wyłączonym panelu.

1. Urządzenie przeznaczone jest do użytku wewnątrz pomieszczeń. Należy chronić je przed zalaniem, wilgocią oraz wysoką temperaturą.
2. Na urządzeniu nie należy stawiać ciężkich przedmiotów i żadnych naczyń wypełnionych cieczami.
3. Ciepło wytwarzane podczas pracy urządzenia musi być odprowadzane przez otwory wentylacyjne. W związku z tym nie wolno ich nigdy zasłaniać.
4. Nie wolno używać oraz należy natychmiast odłączyć urządzenie od zasilania jeżeli:
  4.1. widoczne są jakiekolwiek uszkodzenia urządzenia lub kabla zasilającego,
  4.2. urządzenie upadło lub uległo podobnemu wypadkowi, który mógł spowodować jego uszkodzenie,
  4.3. urządzenie działa nieprawidłowo.
5. W każdym z powyższych przypadków urządzenie musi zostać poddane naprawie przez odpowiednio wyszkolony personel.
6. Nie wolno odłączać urządzenia z gniazdka sieciowego ciągnąc za kabel zasilający, należy zawsze chwytać za wtyczkę.
7. Do czyszczenia urządzenia należy używać suchej, miękkiej tkaniny. Nie wolno stosować wody ani chemicznych środków czyszczących.
8. Dostawca oraz producent nie ponoszą odpowiedzialności za ewentualnie wynikłe szkody materialne lub uszczerbki na zdrowiu, jeśli urządzenie było używane niezgodnie z przeznaczeniem, zostało niepoprawnie zainstalowane lub obsługiwane oraz było poddawane naprawom przez nieautoryzowany personel.

OPIS PANELU PRZEDNIEGO

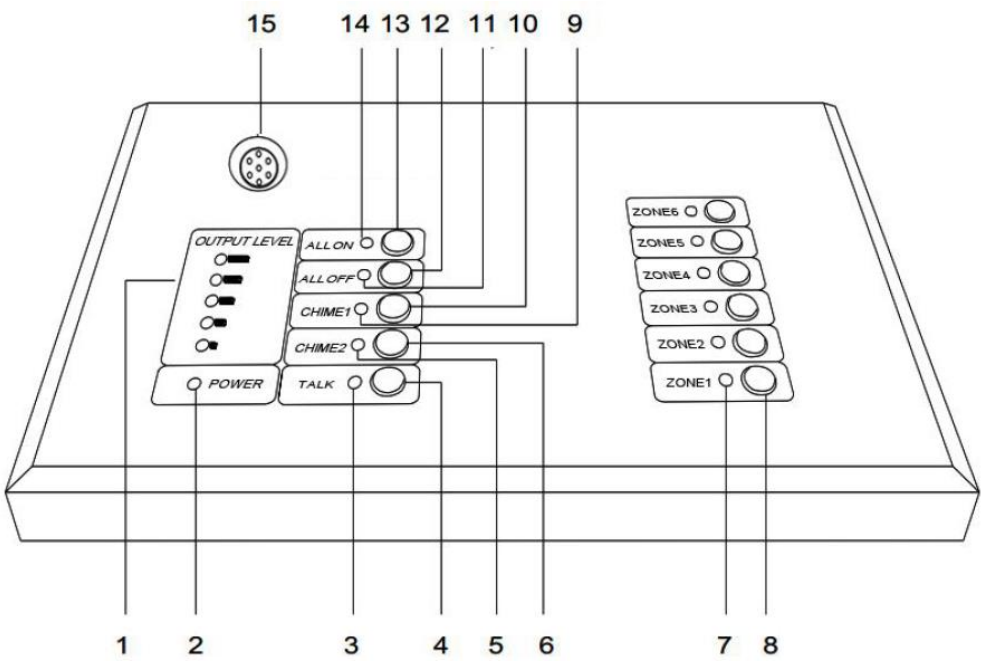

1. Wskaźnik poziomu sygnału
2. Wskaźnik zasilania
3. Wskaźnik emisji komunikatów
4. Przycisk emisji komunikatów
5. Wskaźnik użycia gongu
6. Przycisk gongu
7. Wskaźnik włączenia strefy
8. Przycisk włączenia strefy
9. Wskaźnik użycia gongu
10. Przycisk gongu
11. Wskaźnik wyłączenia wsztstkich stref
12. Przycisk wyłączenia wsztstkich stref
13. Przycisk włączenia wsztstkich stref
14. Wskaźnik włączenia wsztstkich stref
15. Mikrofon

OPIS PANELU TYLNEGO

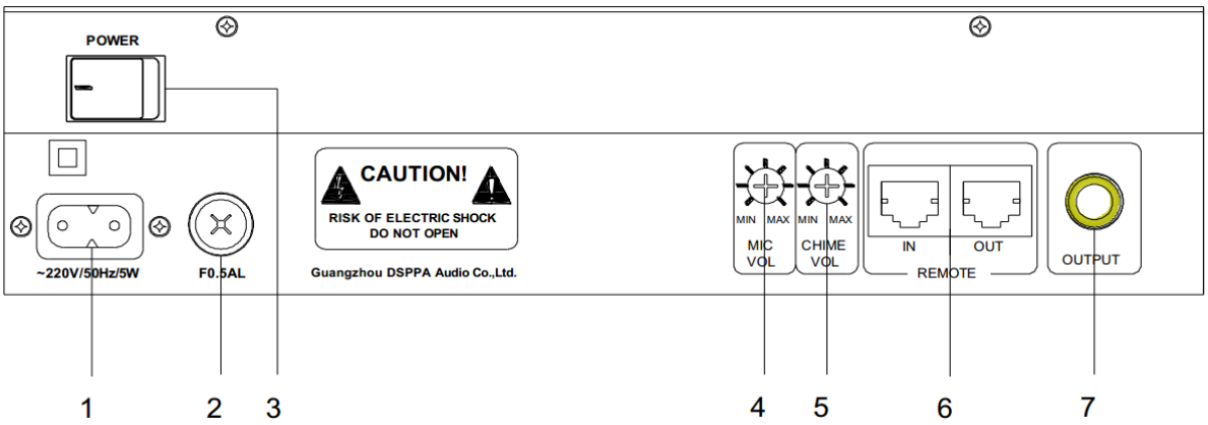

1. Gniazdo zasilania
2. Bezpiecznik sieciowy
3. Włącznik zasilania
4. Pokrętło regulacji głośności mikrofonu
5. Pokrętło regulacji głośności gongu
6. Złącze wejściowe/wyjsciowe RJ45
7. Złącze wyjściowe do podłączenia wzmacniacza mocy

SCHEMAT PODŁĄCZENIA NA PRZYKŁADZIE WSPÓŁPRACY ZE WZMACNIACZEM HQM-4120

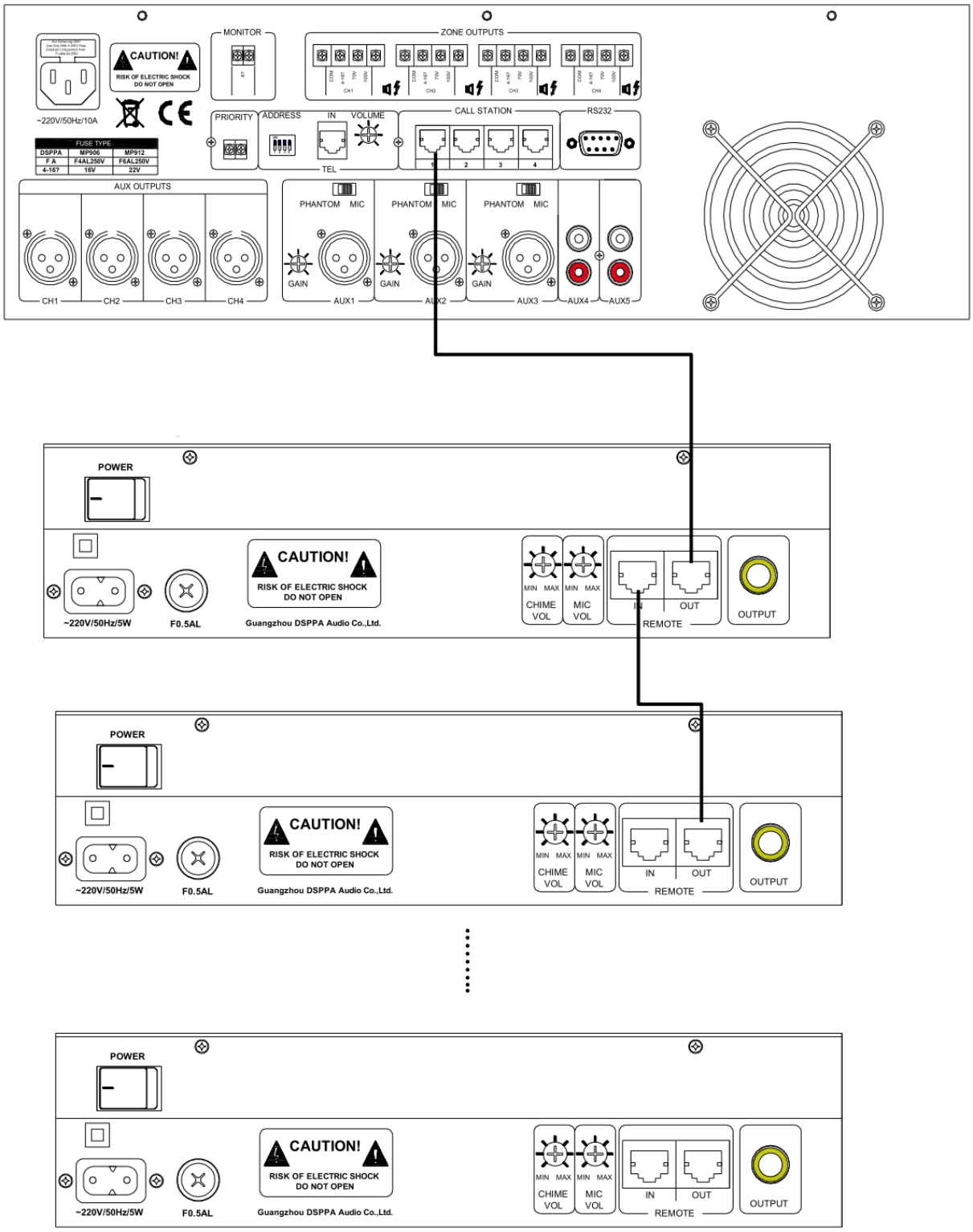

SPECYFIKACJA

	HQM-M6S
Czułość wejściowa mikrofonu	10 ±2mV (wejście niesymetryczne)
Czułość wejścia liniowego	2 ±0,1V (wejście symetryczne)
Wyjście sygnału	2 ±0,1V (wejście symetryczne)
Pasmo przenoszenia	Mikrofon: 100Hz-15kHz (±3dB) Liniowe: 20Hz-20kHz (±3dB)
Stosunek sygnału do szumu	Wejście mikrofonowe: ≥60dB Wyjście liniowe: ≥70dB
Zasilanie	AC 230V/50Hz
Zakres temperatur	0-40°C
Wymiary	232×146×68mm
Waga	1,9kg